H1-UNICA

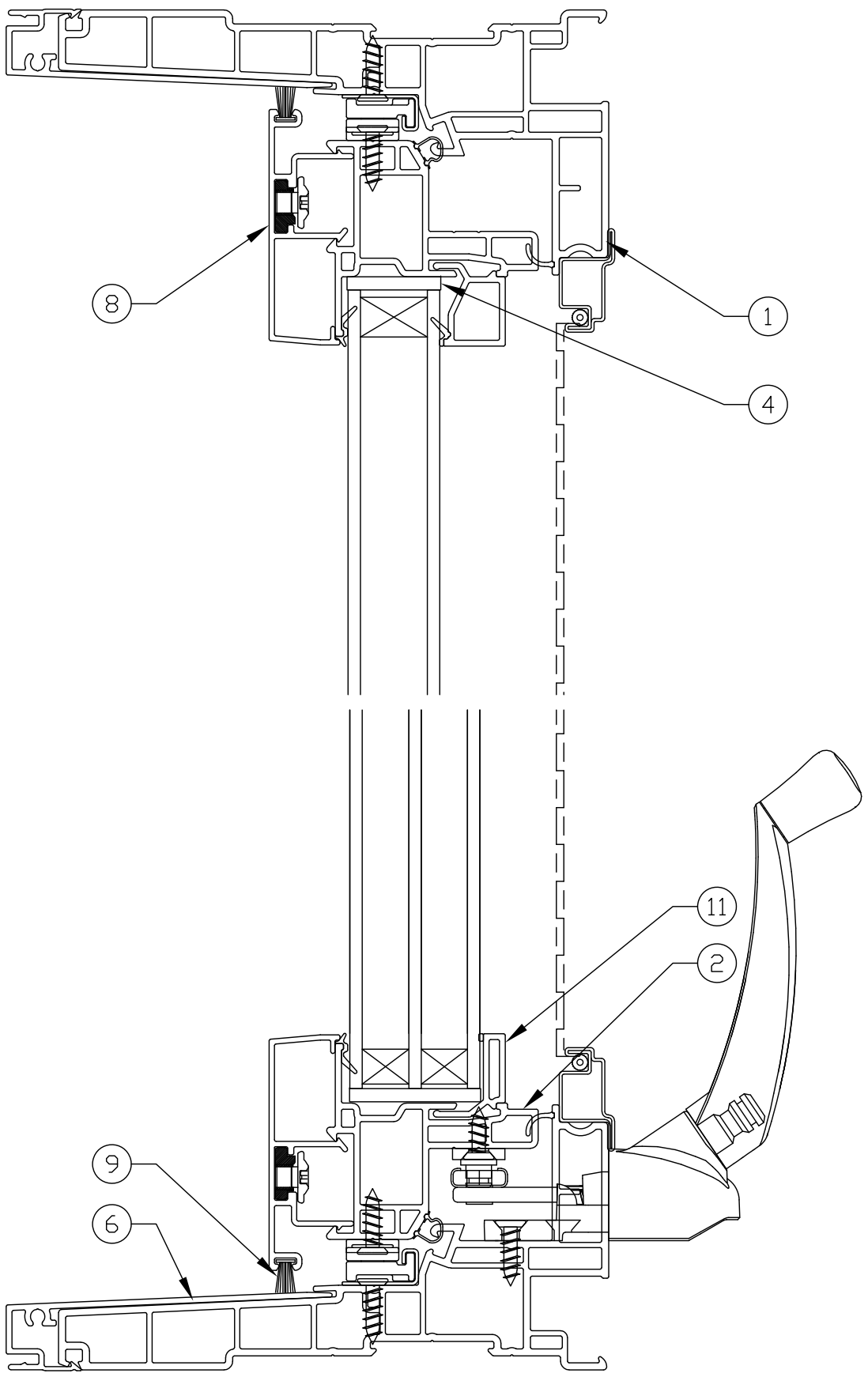

FENÊTRE À BATTANT 5 3/4"
5 3/4" CASEMENT WINDOW

MATERIAUX/ MATERIALS

NO.	DESCRIPTION	NO.CAT.
1	CADRE FRAME	4956
2	VOLET SASH	4623F
3	PARCLOSE 7/8" 7/8" GLAZING BEAD	4813
4	CALE DE BLOCAGE (DUROMÈTRE 80) SETTING BLOCK (80 HARDNESS)	23 X 50.8 X 3.2mm
5	REDRESSEUR DE VOLET SNUBBER	6066
6	EXTENSION DE CADRE FRAME EXTENSION	A263 EXTRUDEX S-17896
7	COIN D'ASSEMBLAGE ASSEMBLY CORNER	MONTICELLI 7506
8	VOLET EXTÉRIEUR EXTERIOR SASH	A4817 EXTRUDEX S-17954
9	COUPE FROID WEATHER STRIP	SCHLEGEL PB-8833-187
10	VIS POUR REDRESSEUR DE VOLET SNUBBER SCREWS	TÊTE PLATE #8 X 5/8" FLAT HEAD #8 X 5/8"
11	PARCLOSE 1 1/4" 1 1/4" GLAZING BEAD	7724

MATERIAUX/ MATERIALS

NO.	DESCRIPTION	NO.CAT.